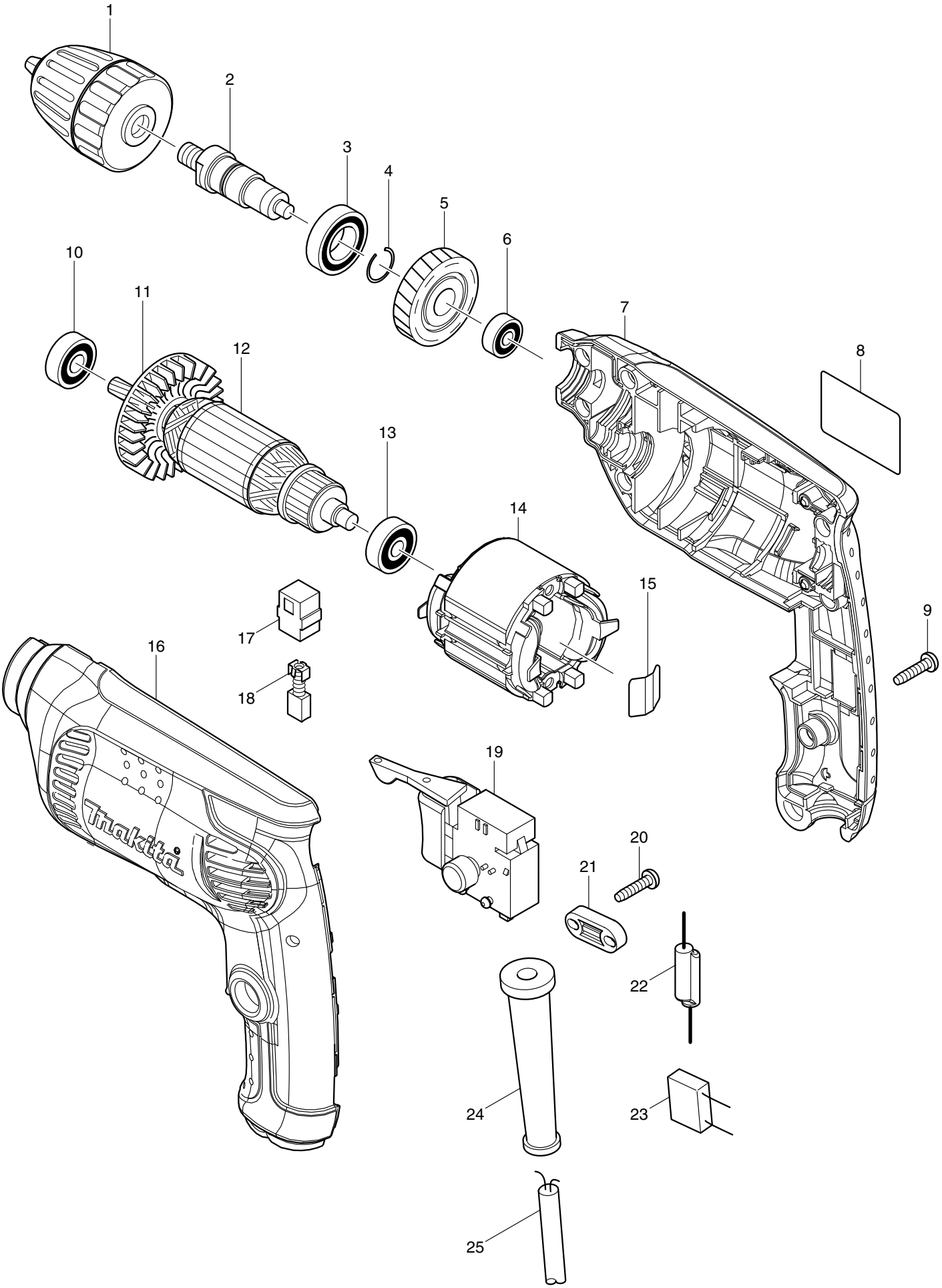

2006/10
6413