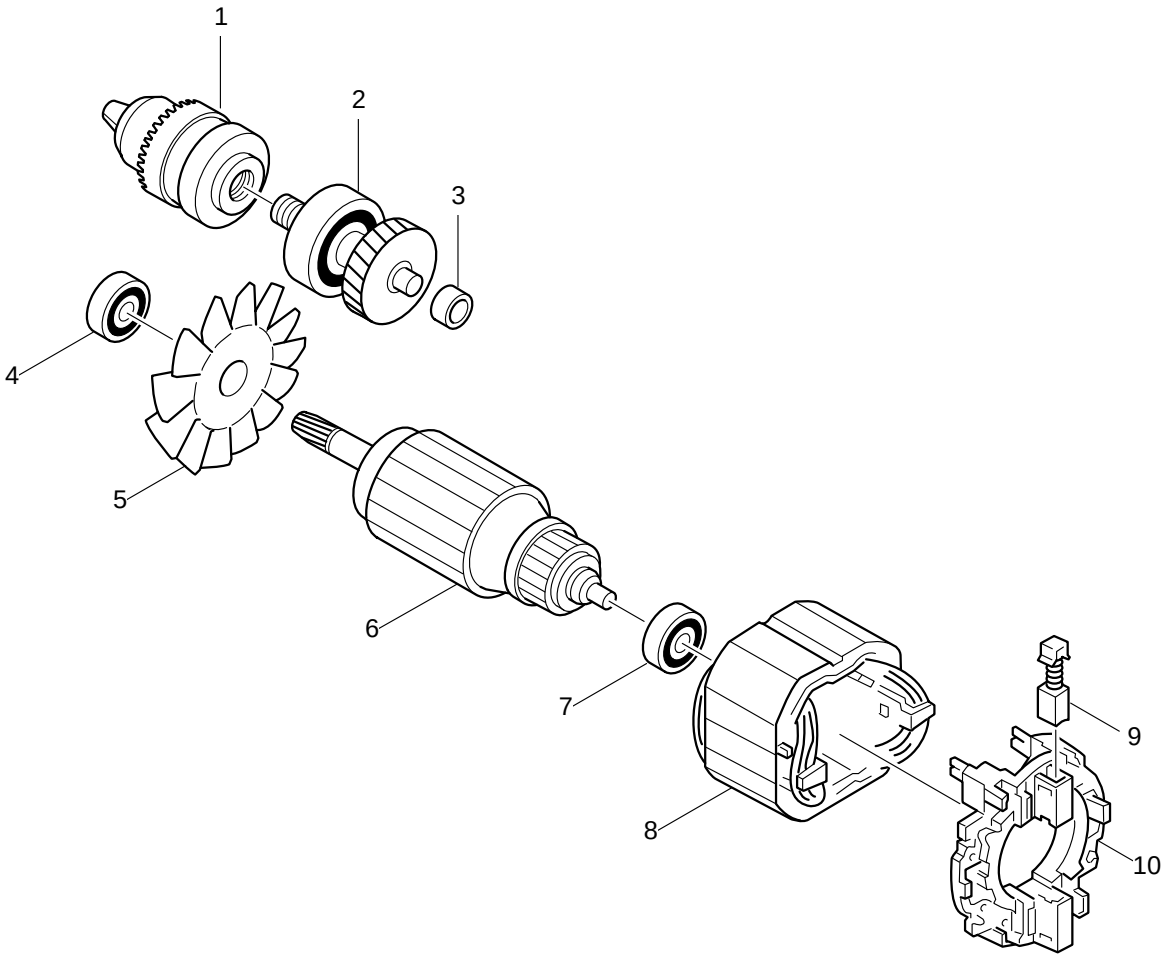

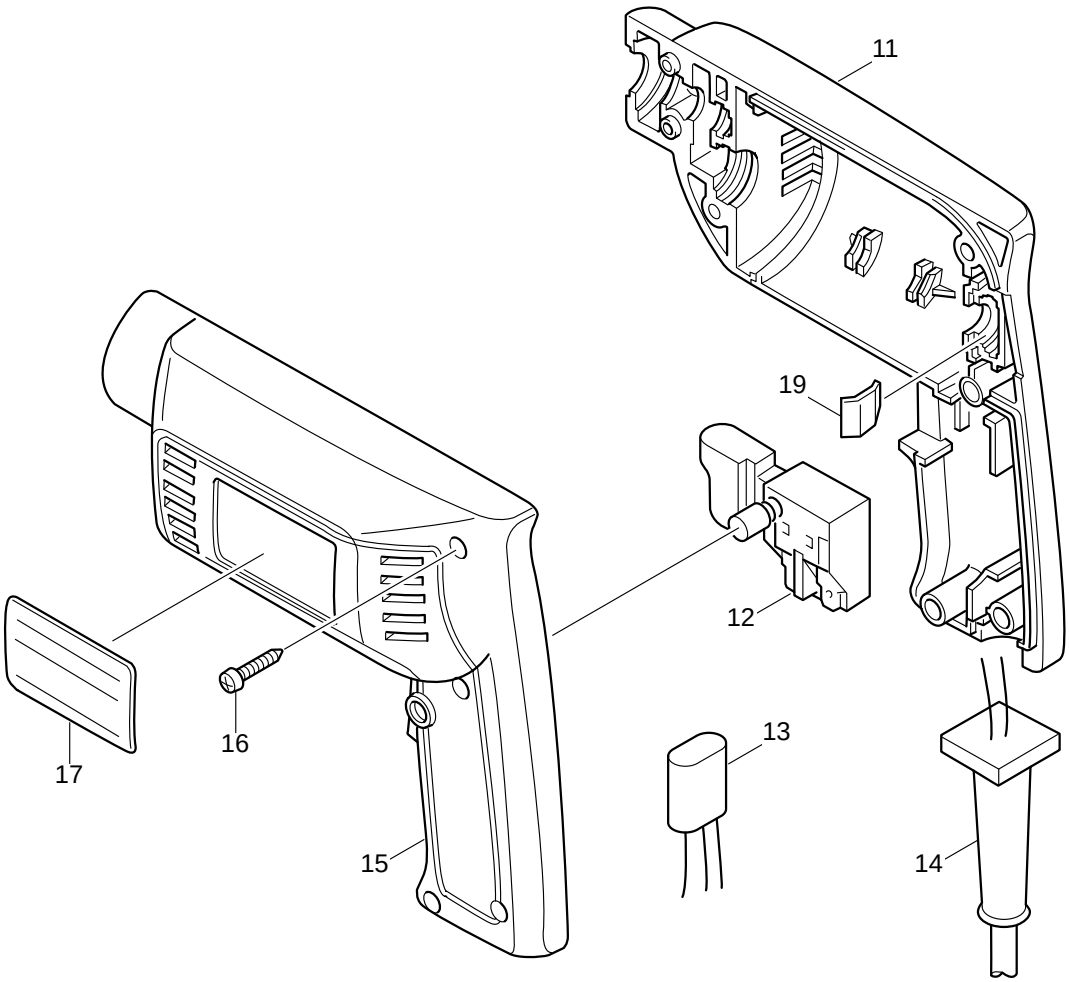

2001/08
6501