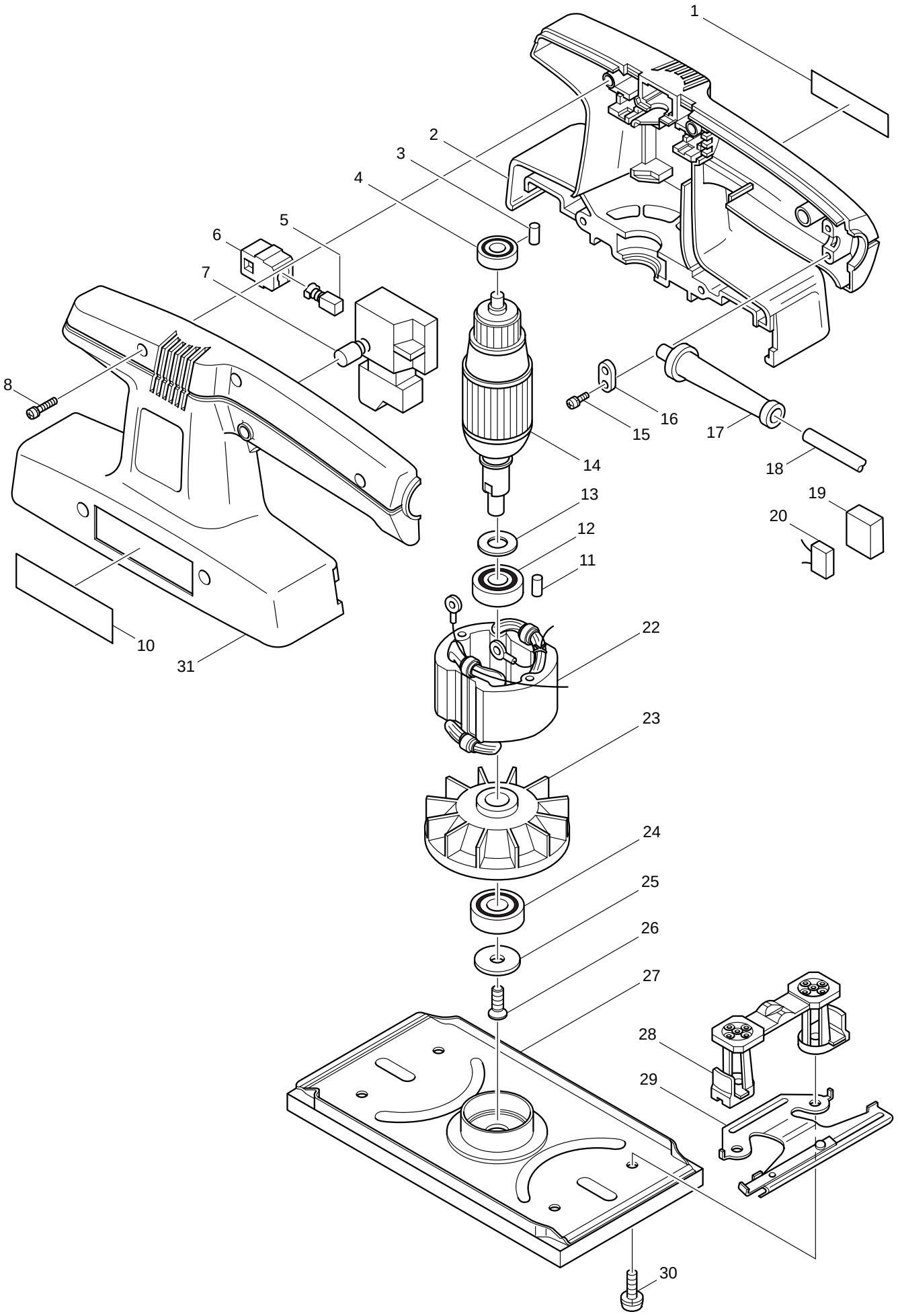
1
2
3
4
5
6
7
8
10
31
14
13
12
11
15
16
17
18
19
20
22
23
24
25
26
27
28
29
30

2000/05
9035